Габаритные размеры

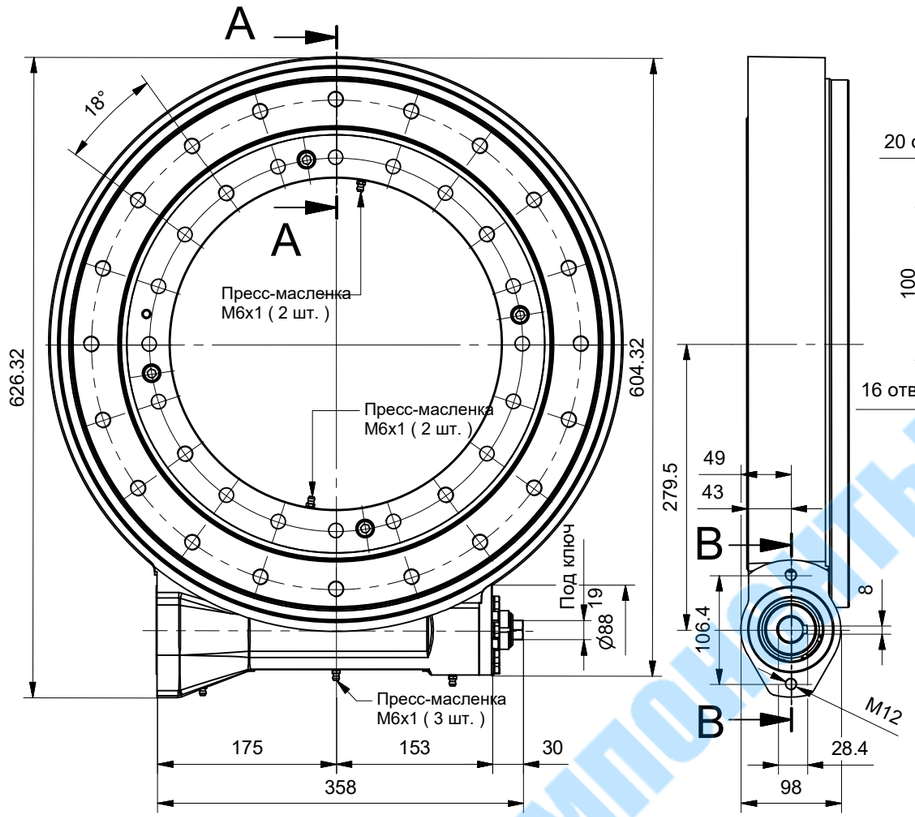

Сечение A-A

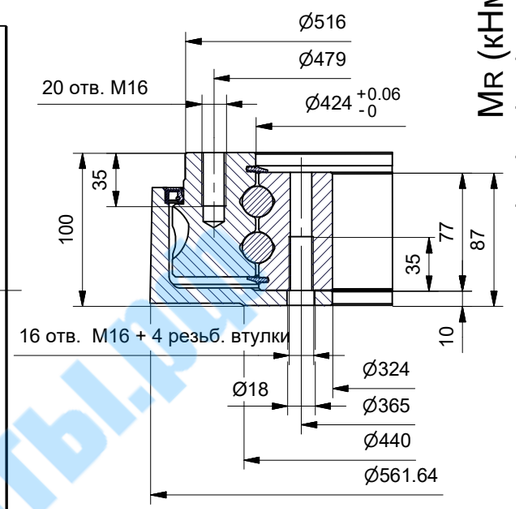

Сечение B-B

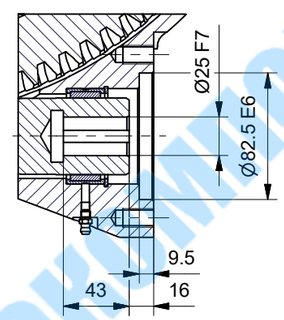

Диаграммы нагрузок

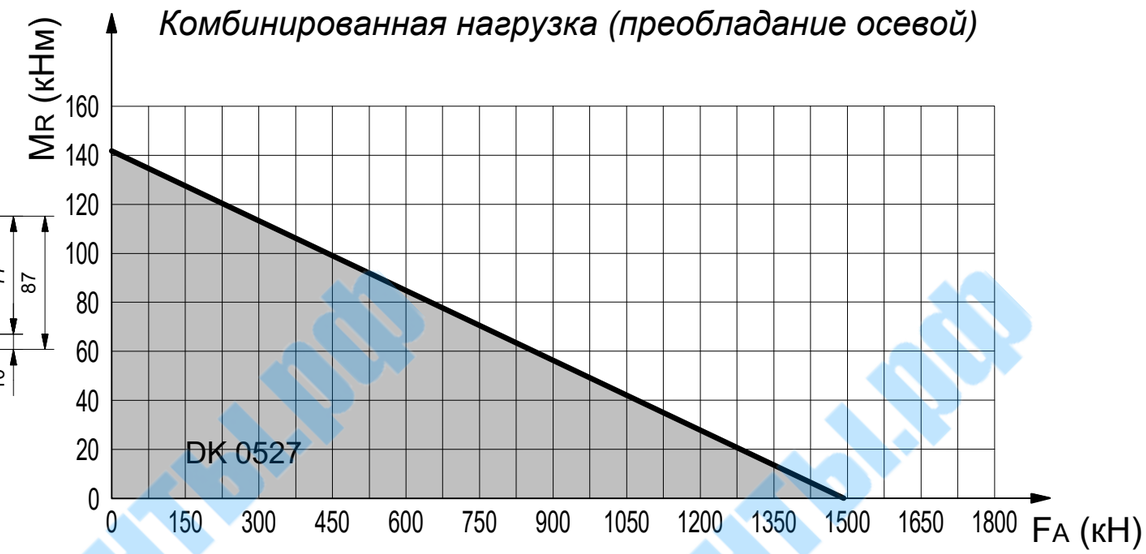

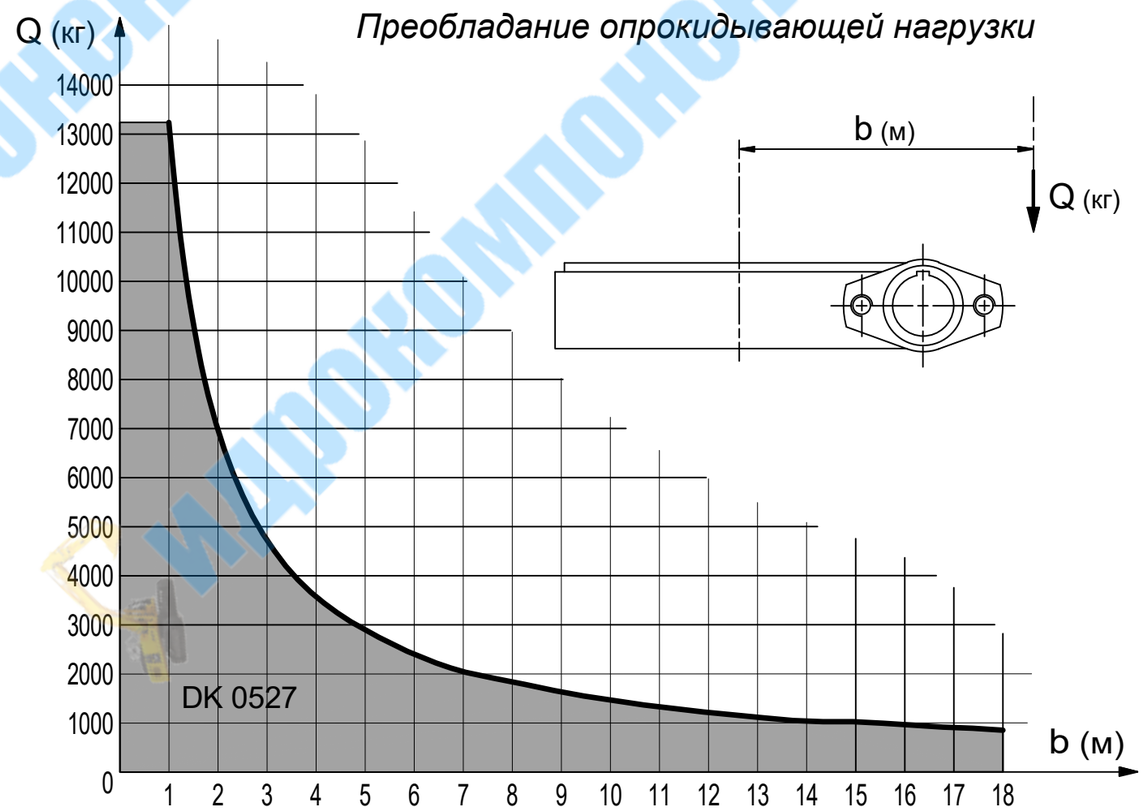

Технические характеристики

Передаточное соотнош.	r = 1 : 103	
Макс. част. вращ. на входе	n = 200 об/мин	
Макс. момент на выходе	постоян.	M_u = 15606 Нм
	кратковрем.	M_p = 15606 Нм
Макс. опрокидывающий момент (момент торможения)		M_f = 15606 Нм
Отсутствие проворота в обратном направлении не гарантируется		
Масса	103,4 кг	

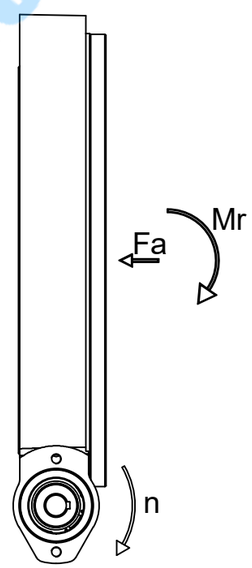

ADAMKO КОНТРОЛС

ЛИСТ ТЕХНИЧЕСКИХ ДАННЫХ

ОПОРНО-ПОВОРОТНОЕ УСТРОЙСТВО DK0527/2

КОД GRXDK25270 Изм. 01

гидрокомпоненты.рф